4端子BOX（深さ80mm）	JOB DATE	No. QQB0905
埋込型（SUS）PL（SUS）（細口）	NIPエンジニアリング株式会社	

SCALE
NON

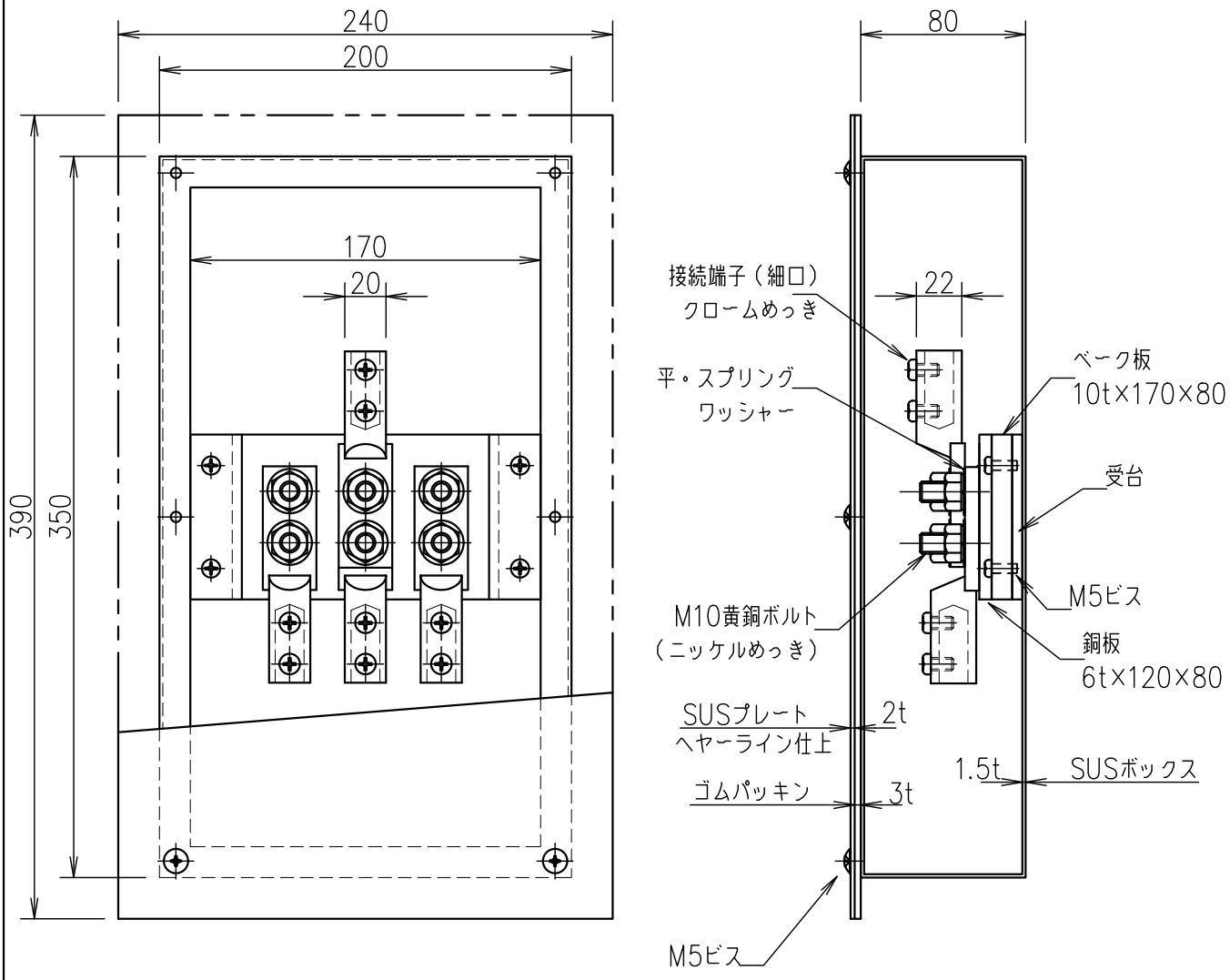

品　番	旧品番	ボックス	プレート	接続端子	重量 kg
QQB0905	N3504－A	ステンレス	ステンレス	細口	5．1