支持管　（側壁型）	JOB DATE	No. CCBBBA030000
ステンレス管（SUS304）	NIPエンジニアリング株式会社	
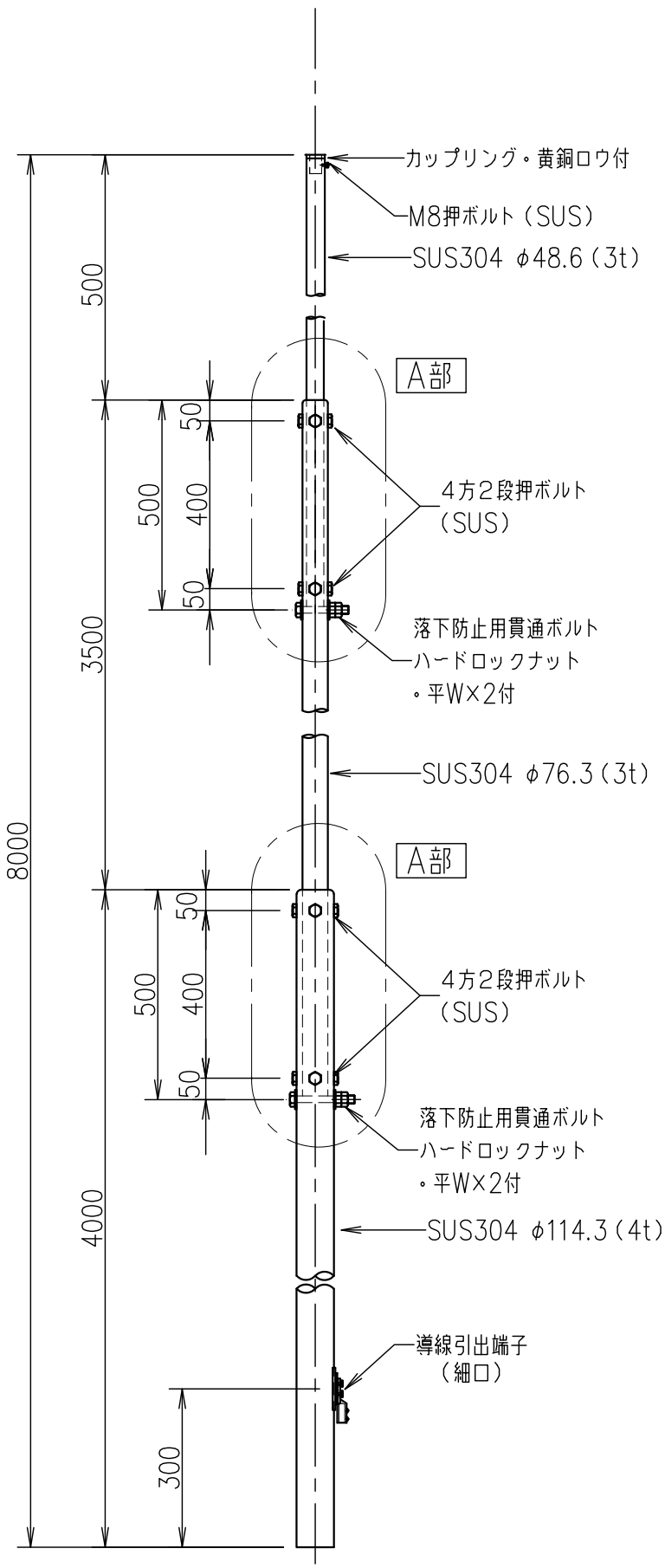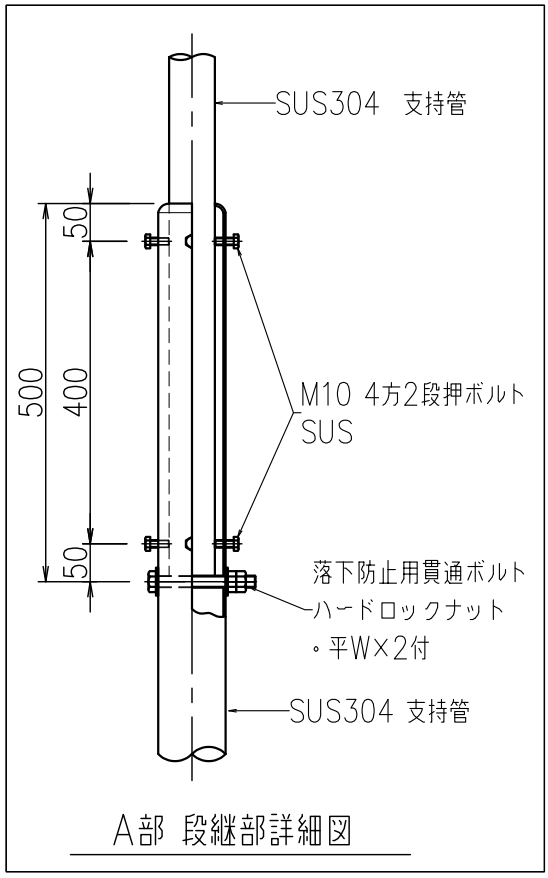
SCALE
NON