導線取付金物（アルミ、鉄・亜）	JOB DATE	No. JJBEA1502
角馳用 2.0×25（アルミ）	NIPエンジニアリング株式会社	

SCALE
1/1

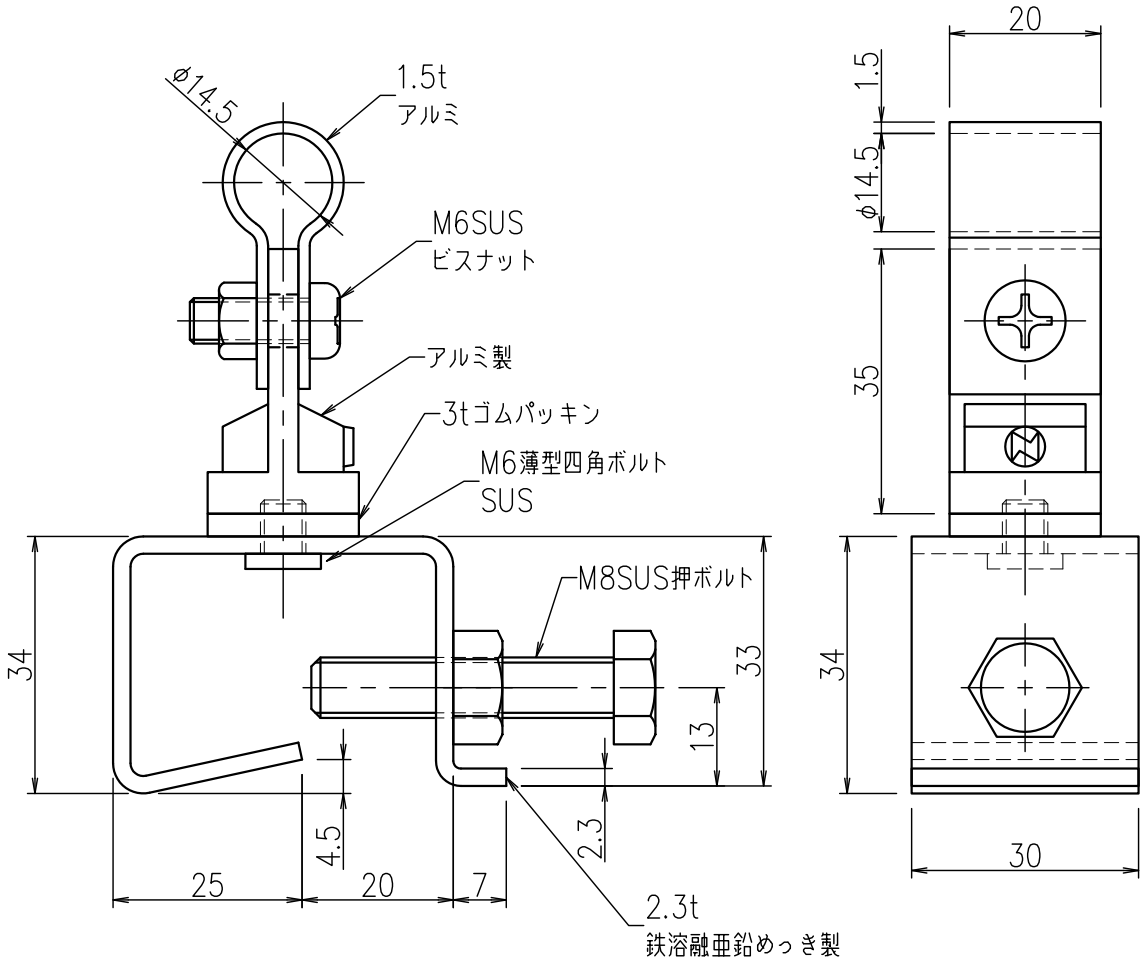

品　番	旧品番	使用鬼撚線
JJBEA1502	-	2.0×25アルミ