支持管　（自立型）	JOB DATE	No. CCBAAC020214
溶融亜鉛めっき仕上げ	NIPエンジニアリング株式会社	
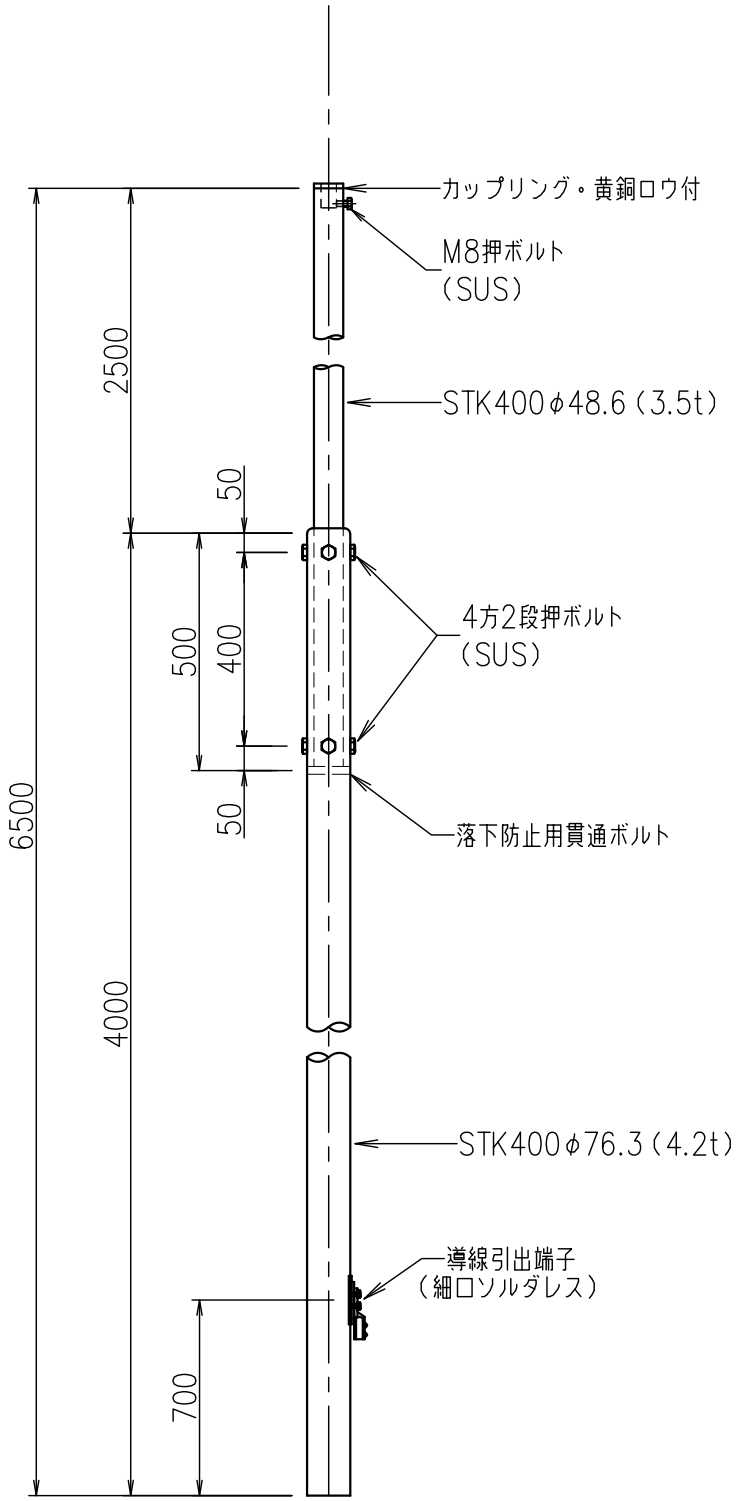
SCALE
NON