導線取付金物（アルミ線用）	JOB DATE	No. JJBEA3201
折板屋根用　2.0×19	NIPエンジニアリング株式会社	
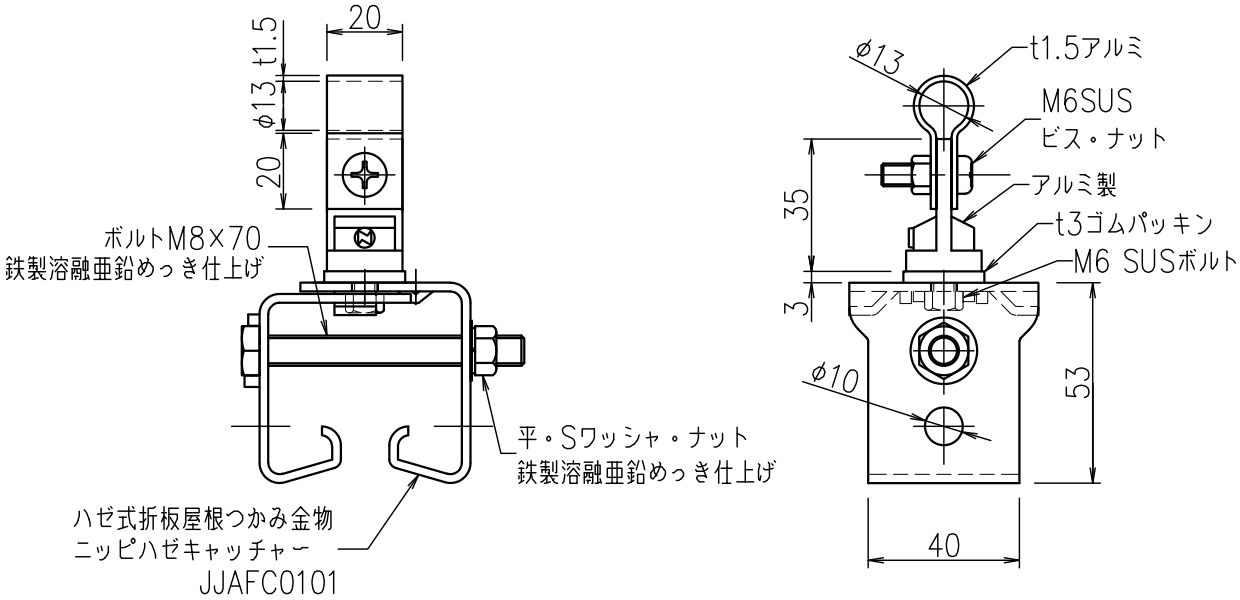
SCALE 1/2