支持管（側壁型）

JOB DATE	No. CCBBBC120055

ステンレス管（SUS304）

NIPエンジニアリング株式会社

SCALE
NON

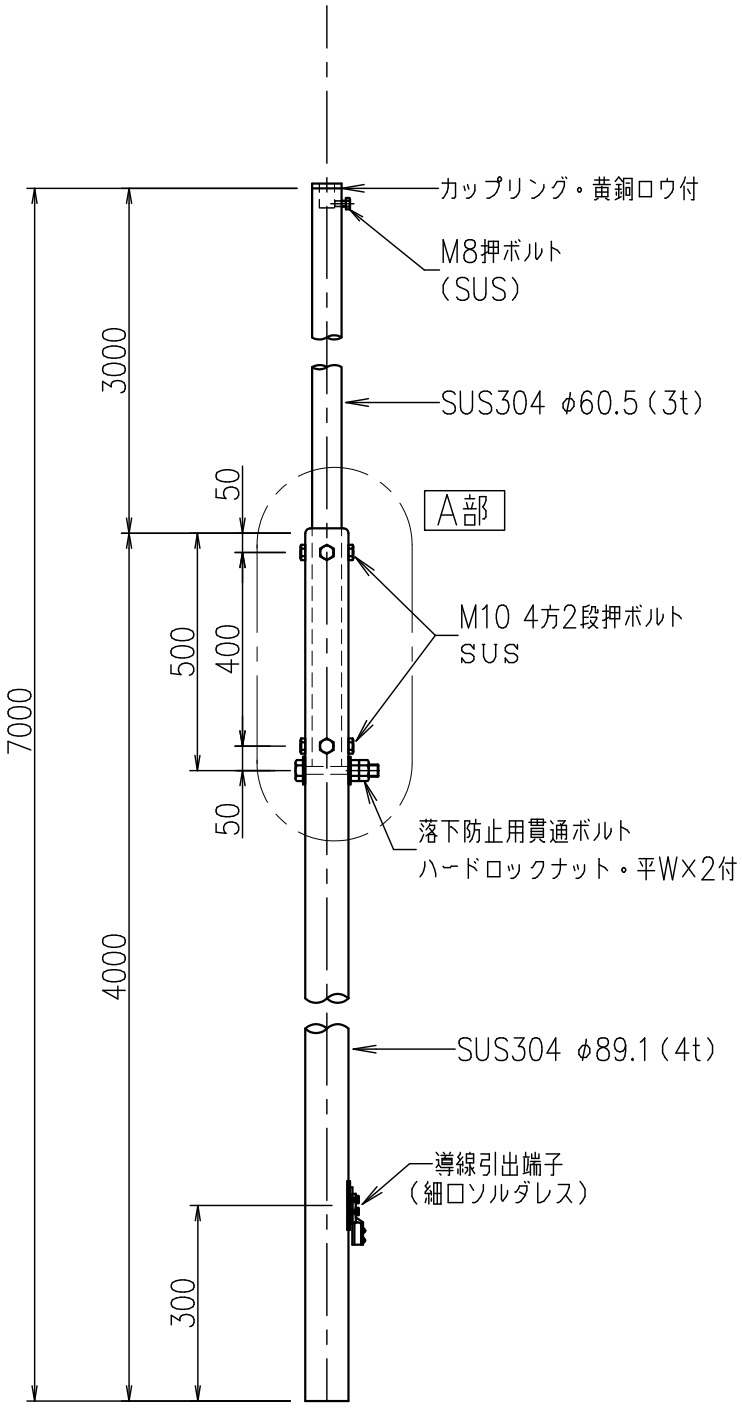

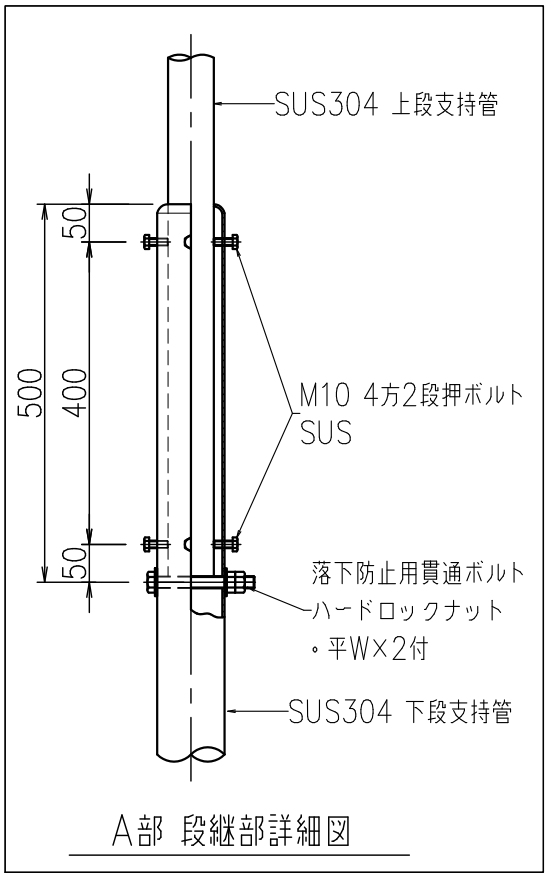

A部 段継部詳細図