# 支持管（側壁型）

| JOB<br>DATE | No.<br>CCBBBD120061 |
|---|---|

## ステンレス管（SUS304）

NIPエンジニアリング株式会社

SCALE
NON

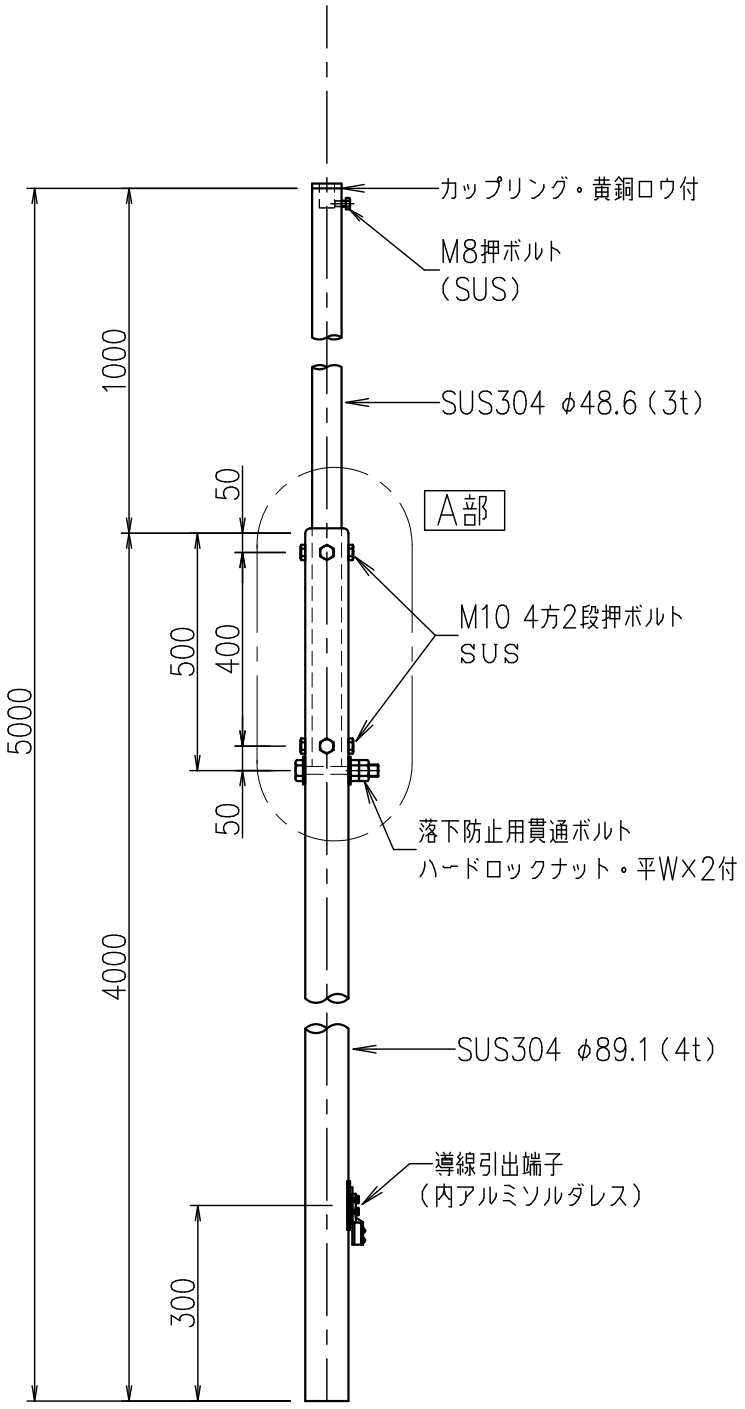


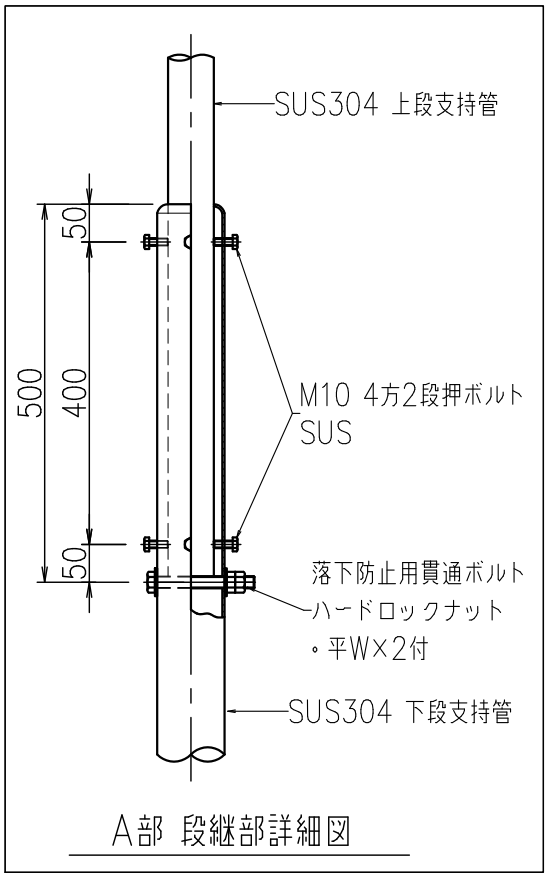


A部 段継部詳細図