支持管　（側壁型）

JOB	No.
DATE	CCBBBD130003

ステンレス管（SUS304）

NIPエンジニアリング株式会社

SCALE
NON

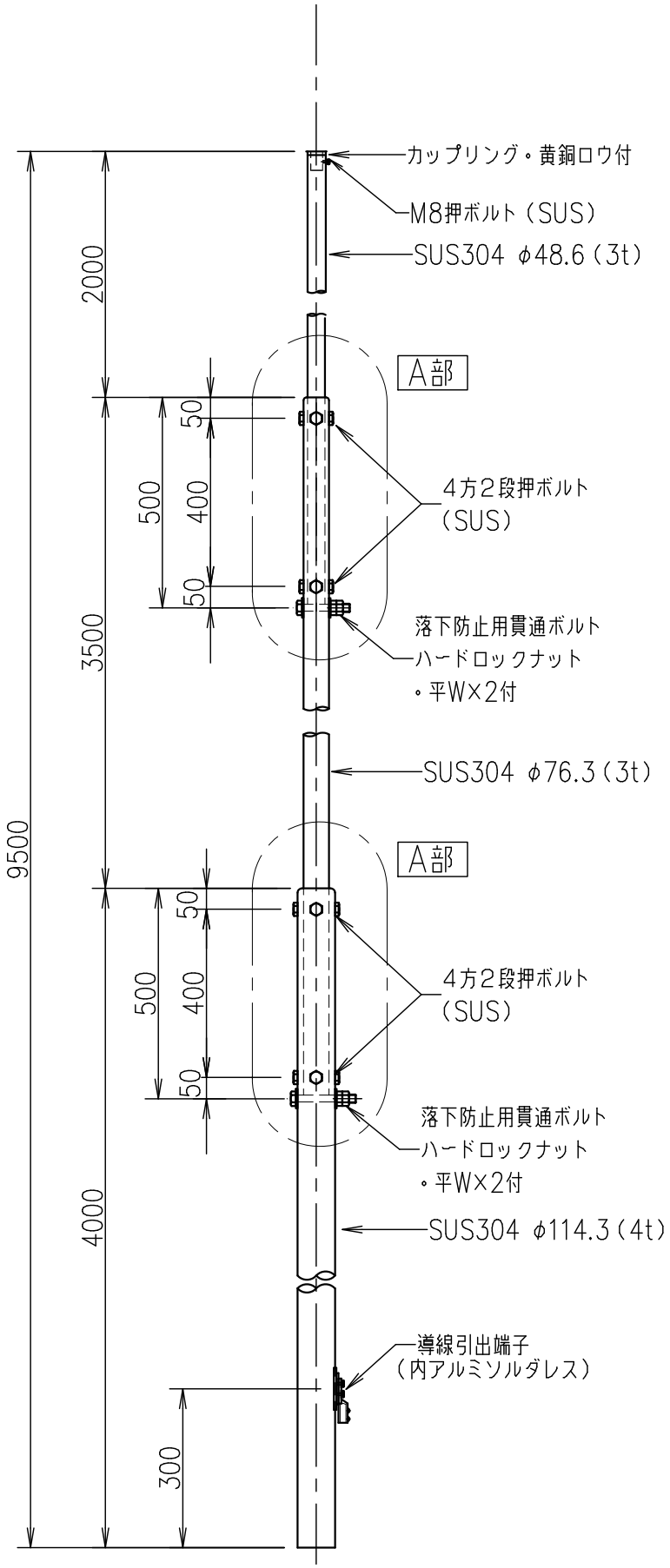

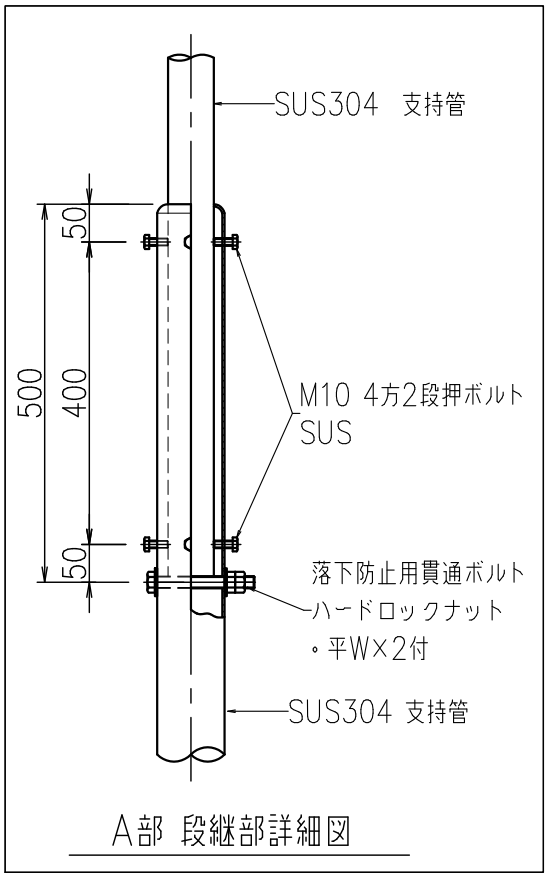

A部 段継部詳細図