支持管（側壁型）	JOB DATE	No. CCBBBD120006
ステンレス管（SUS304）	NIPエンジニアリング株式会社	

SCALE
NON

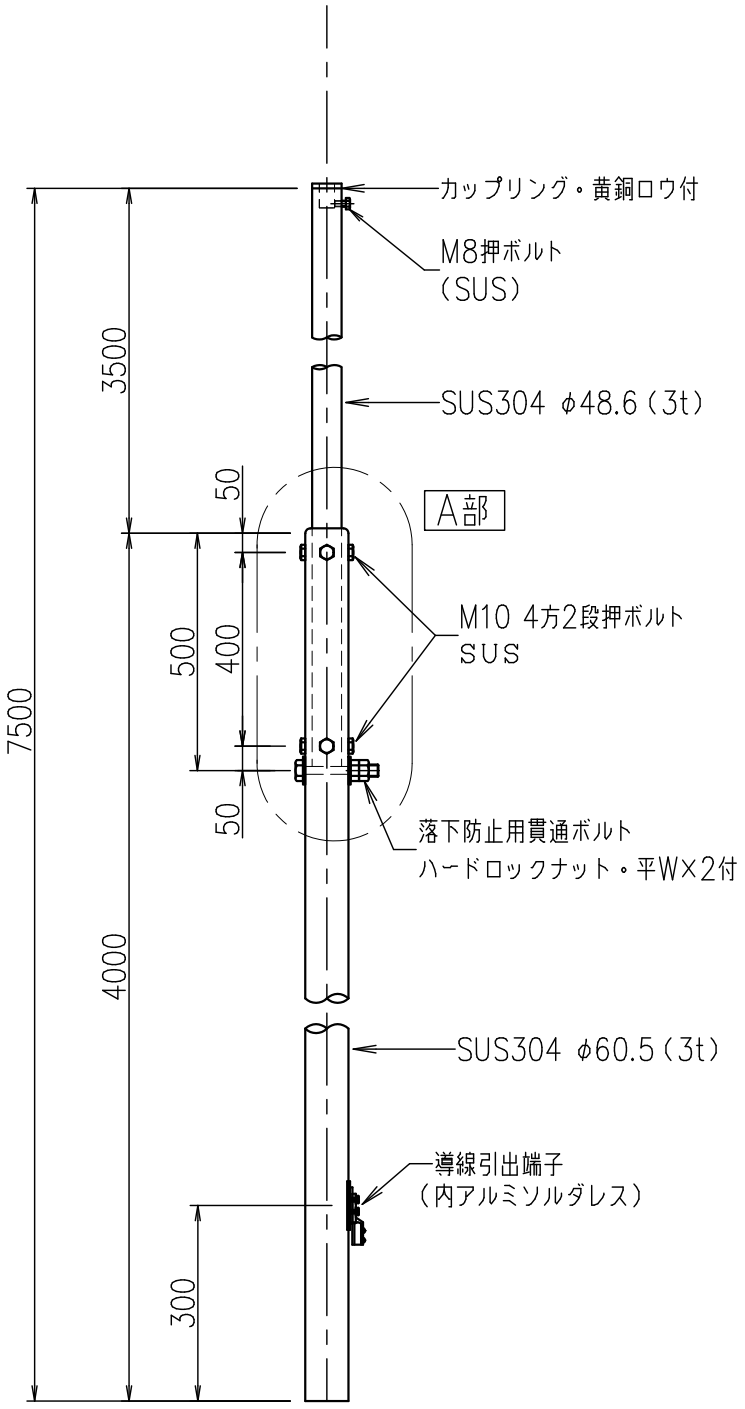

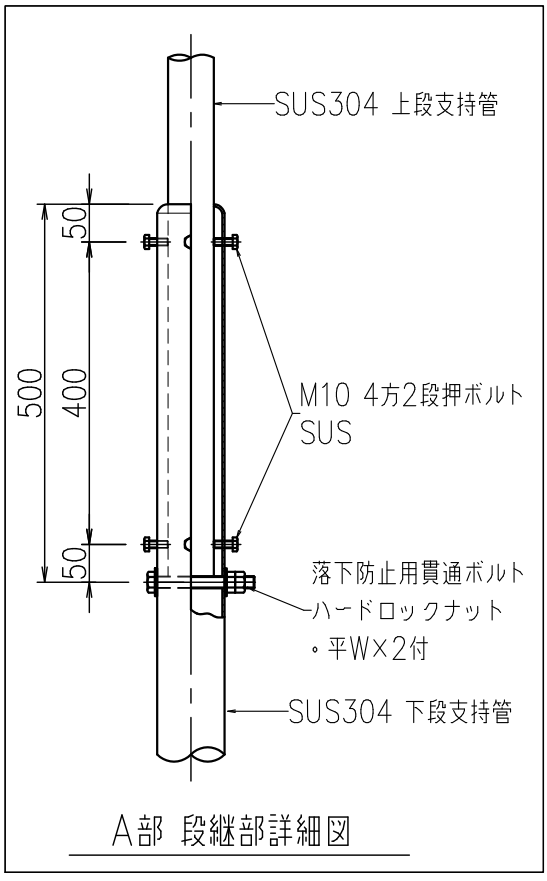

A部 段継部詳細図