# 支持管（側壁型）

| JOB | No. |
|---|---|
| DATE | CCBBBD120023 |

## ステンレス管（SUS304）

NIPエンジニアリング株式会社

SCALE
NON

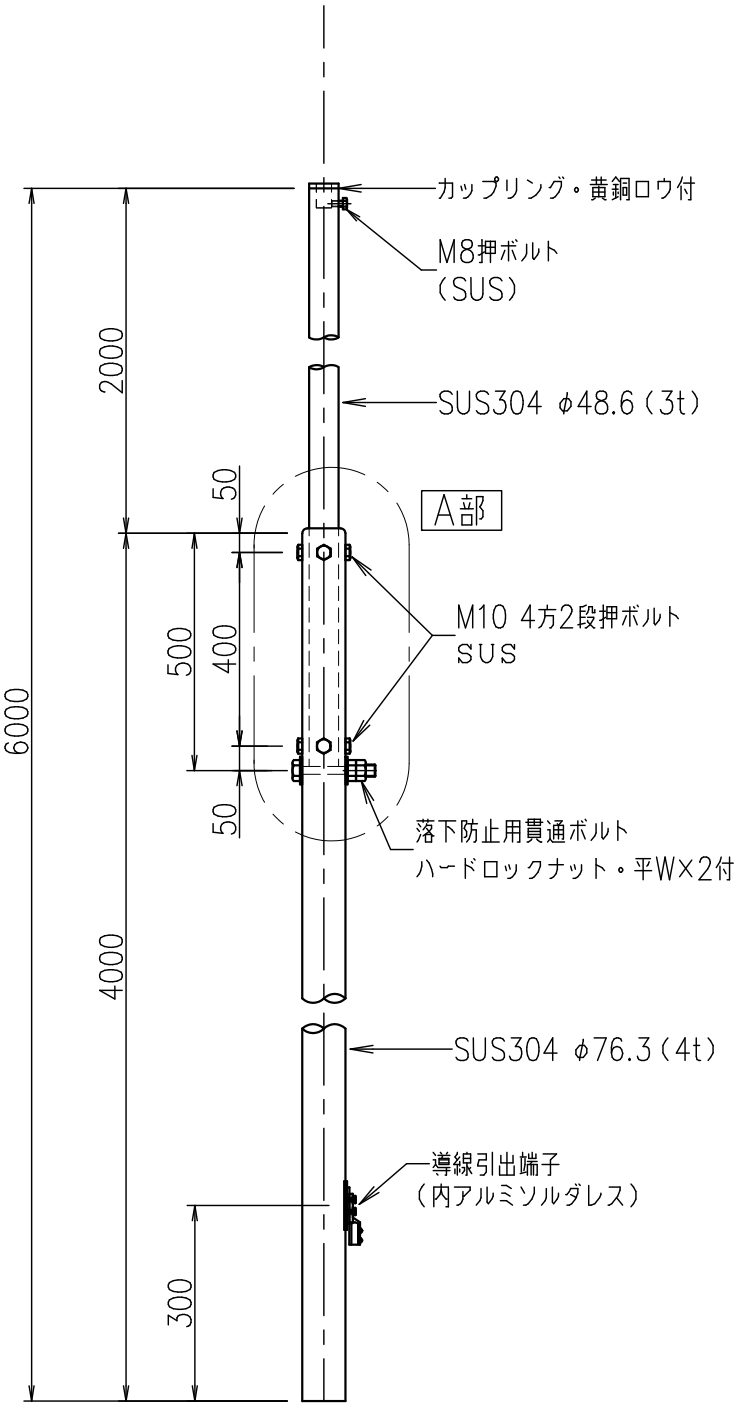


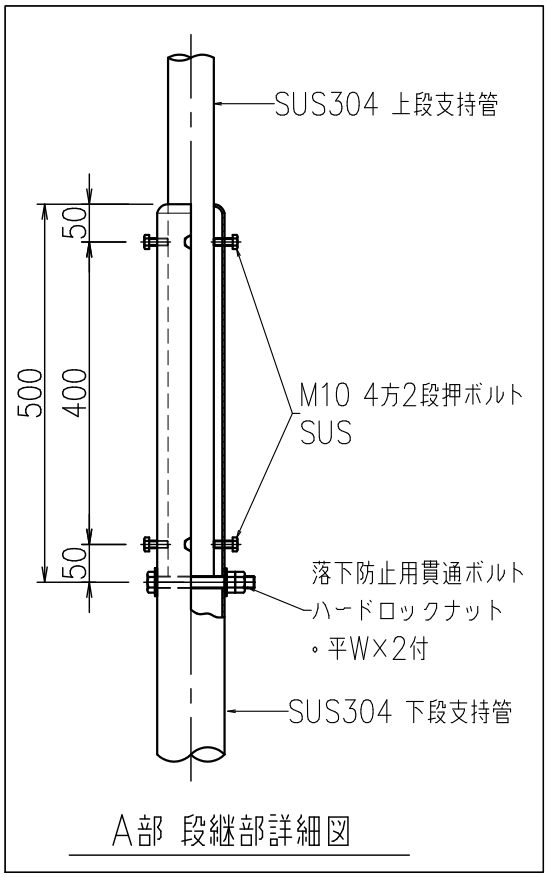


A部 段継部詳細図