| 支持管（側壁型） | JOB<br>DATE | No.<br>CCBBBD120010 |
|---|---|---|
| ステンレス管（SUS304） | NIPエンジニアリング株式会社 | |

SCALE
NON

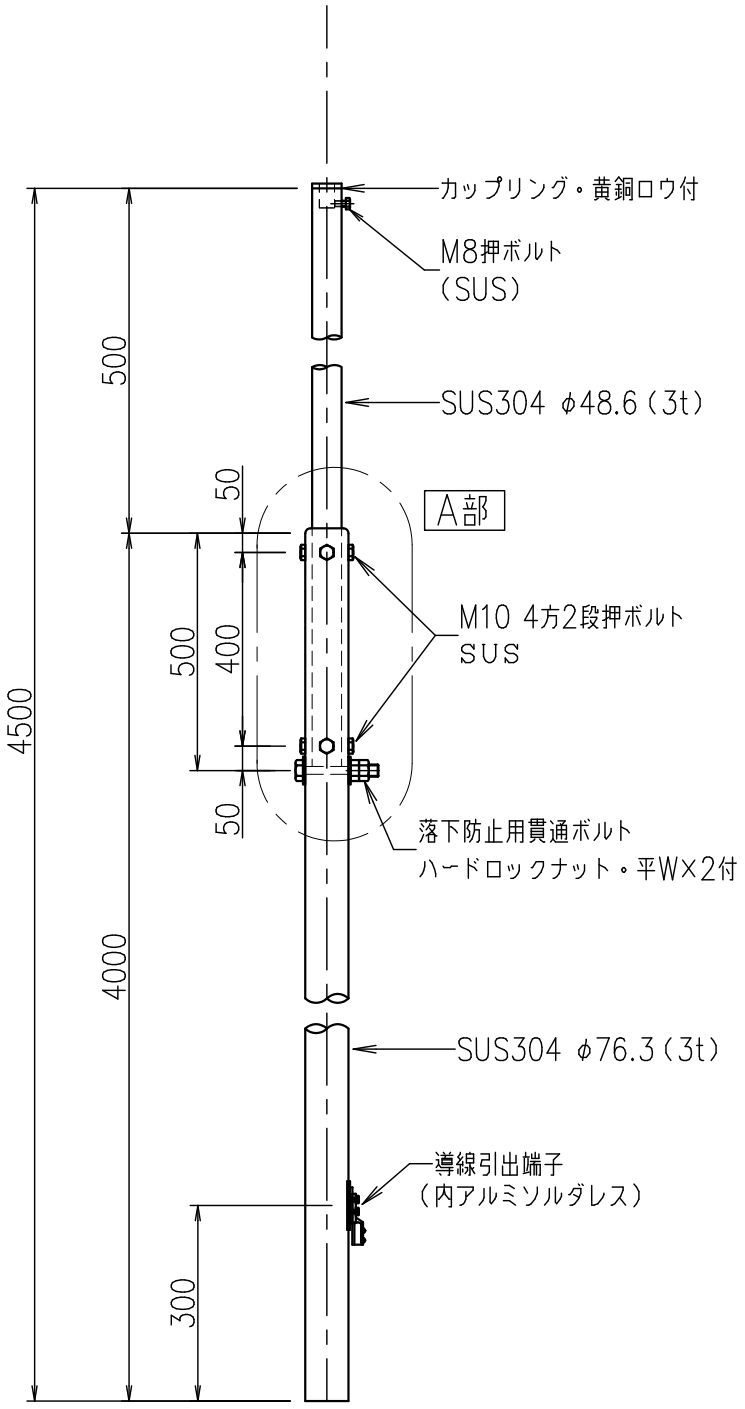


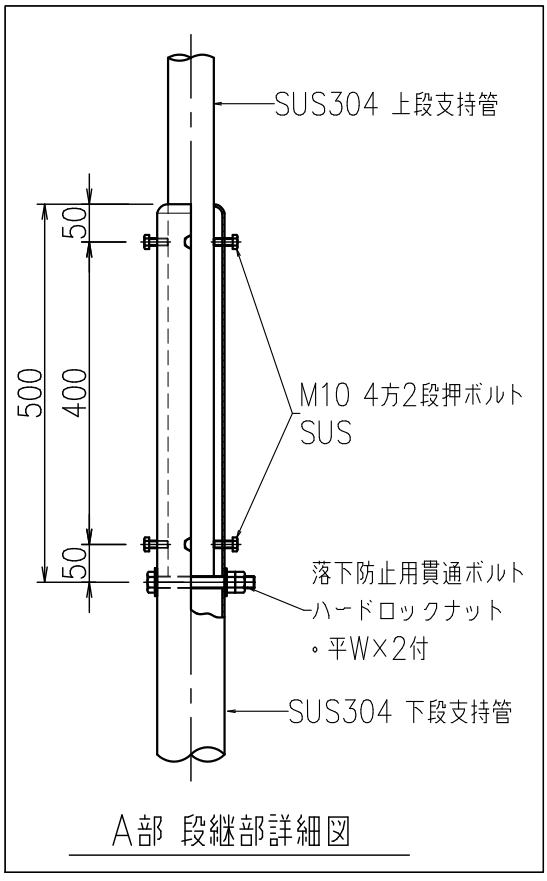


A部 段継部詳細図